Насосы для грязной воды SÖFFEL* B

Конструкция

Насосы **oddesse** для грязной воды SÖFFEL* представляют собой одноступенчатые центробежные насосы с открытым многолопастным колесом. Они могут устанавливаться вертикально, горизонтально или наклонно. Корпус из алюминиевого сплава (AlSi10Mg-T6) имеет двойные стенки и гарантирует эффективное охлаждение двигателя в режиме непрерывной нагрузки, при перекачивании смеси воды и воздуха, а также при неполном погружении насоса.

Два торцевых уплотнения со стороны масляной камеры и перекачиваемой среды, подвижная и неподвижная части которых выполнены из карбида кремния, гарантируют надежное уплотнение полости двигателя, работая независимо от направления вращения.

Рабочее колесо из стального литья (1.4470) и износостойкая направляющая гидравлика гарантируют длительный срок службы. Прочное исполнение шарикоподшипников с долговечной консистентной смазкой обеспечивает тихий ход насоса без вибрации.

Двигатели выполнены в виде трехфазных двигателей с защитой обмоток от перегрева.

Области применения

Насосы для грязной воды SÖFFEL* B применяются для перекачивания чистой или абразивно загрязненной воды с твердыми примесями размером до 10 мм, значением pH в диапазоне от 4 до 8, температурой до 40 °C при непрерывном режиме работы и кратковременно до 60 °C.

- Водоотлив в строительстве и горном деле
- Орошение и осушение в коммунальном, садовом и домашнем хозяйстве
- Аварийная защита и пожаротушение
- Водоснабжение в промышленности и сельском хозяйстве
- Фонтанные установки

Материалы

Деталь	**Исполнение**	
Корпус	Алюминиевый сплав	AlSi10Mg-T6
Кожух статора	Нержавеющая сталь	1.4301
Сетчатый фильтр	Нержавеющая сталь	1.4301
Рабочее колесо	Нержавеющая сталь	1.4470
Направляющее колесо	Алюминий с резиновым покрытием	AlSi10Mg-T6/NBR
Вал	Нержавеющая сталь	1.4404
Уплотнение вала	Два торцевых уплотнения	SiC/SiC
Крепежные элементы	Нержавеющая сталь	1.4301

Электроподключение

- кабель длиной 23 м
- по выбору со штекером переключения фаз
- со штекером защиты двигателя или
- штекером защиты двигателя и регулятором уровня (поплавковым выключателем)

Особые исполнения по запросу

Оставляем за собой право на внесение изменений

Технические параметры SÖFFEL* B65

• Подача	72.0 – 0 м³/час
• Напор	0 – 31.5 м
• Температура перекачиваемой среды	макс. 40 °C, кратковременно до 60 °C
• Глубина погружения	макс. 20 м
• Плотность перекачиваемой среды	макс. 1100 кг/м³
• значение pH	4 – 8
• Номинальное напряжение	400 В / 500 В 3~, 50 Гц
• Номинальный ток	7.8 A / 6.2 A
• Номинальное число оборотов	2900 1/мин
• Мощность P1 / P2	4.6 кВт / 3.9 кВт
• Степень защиты	DIN IP68
• Масса	49 кг (без кабеля)
• Подключение	R 2 ½“ наружная резьба
• Быстроразъемная муфта	Storz B
• Шланговое соединение	Ø 2 ½“

Рабочие параметры SÖFFEL* B65

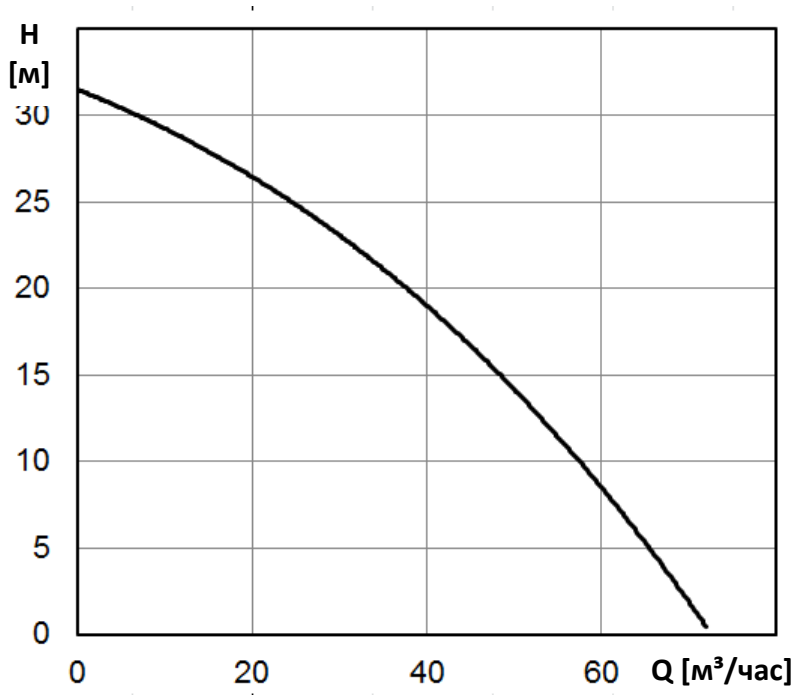

Q [м³/час]	0	11	21	30	40	53	66	72
Q [л/сек]	0	3	6	8	11	15	18	20
H [м]	32	29	26	24	18	12	5	0

Габаритные размеры SÖFFEL* B65

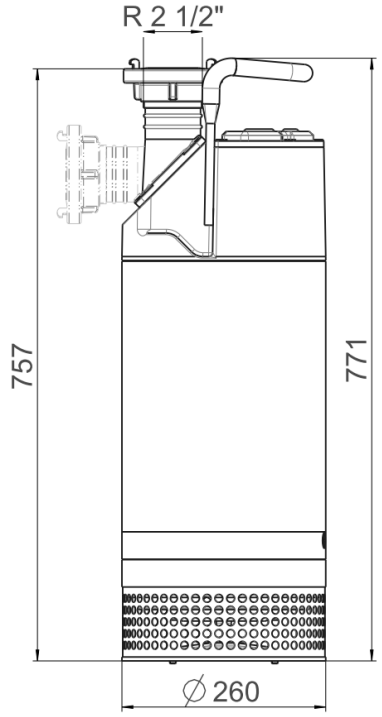

Особые исполнения по запросу

Оставляем за собой право на внесение изменений

Технические параметры SÖFFEL* B80

• Подача	84.5 – 0 м³/час
• Напор	0 – 24.5 м
• Температура перекачиваемой среды	макс. 40 °C, кратковременно до 60 °C
• Глубина погружения	макс. 20 м
• Плотность перекачиваемой среды	макс. 1100 кг/м³
• значение pH	4 – 8
• Номинальное напряжение	400 В / 500 В 3~, 50 Гц
• Номинальный ток	7.8 A / 6.2 A
• Номинальное число оборотов	2900 1/мин
• Мощность P1 / P2	4.6 кВт / 3.9 кВт
• Степень защиты	DIN IP68
• Масса	49 кг (без кабеля)
• Подключение	R 2 ½“ наружная резьба
• Быстроразъемная муфта	Storz B
• Шланговое соединение	Ø 2 ½“

Рабочие параметры SÖFFEL* B80

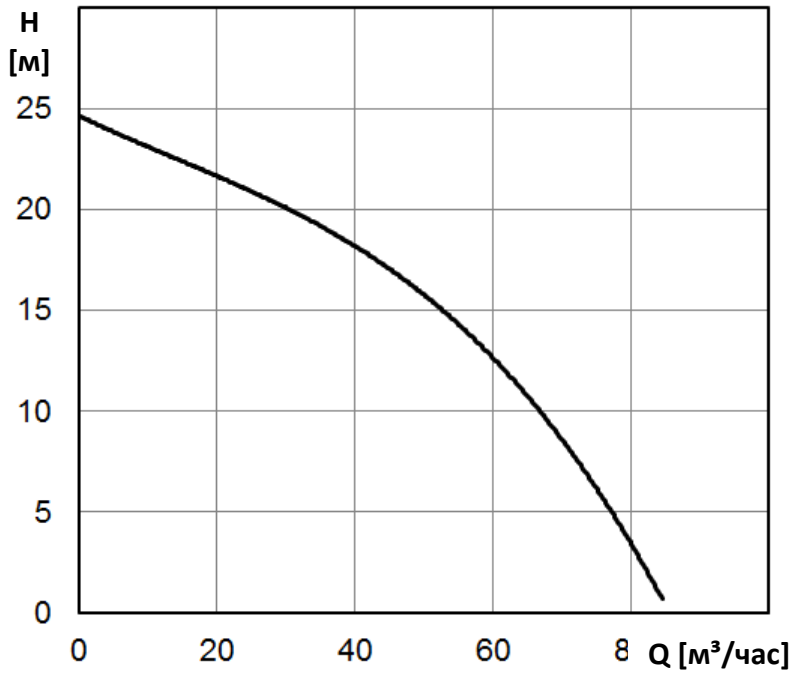

Q [м³/час]	0	10	21	40	51	60	75	84.5
Q [л/сек]	0	3	6	11	14	17	21	24
H [м]	24.5	23	22	18	15	12	7	0

Габаритные размеры SÖFFEL* B80

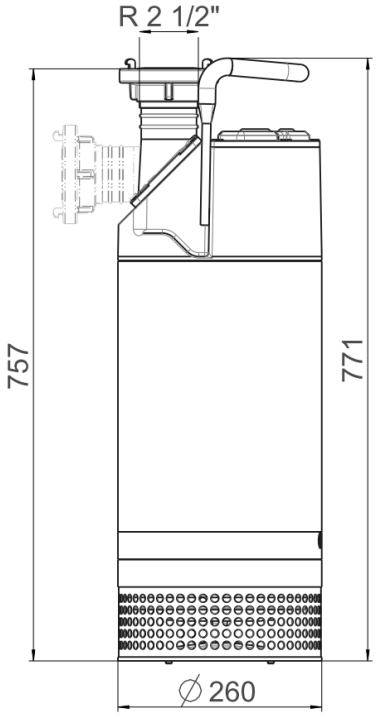

Особые исполнения по запросу

Оставляем за собой право на внесение изменений

Технические параметры SÖFFEL* B90

• Подача	80 – 0 м³/час
• Напор	0 – 35 м
• Температура перекачиваемой среды	макс. 40 °C, кратковременно до 60 °C
• Глубина погружения	макс. 20 м
• Плотность перекачиваемой среды	макс. 1100 кг/м³
• значение pH	4 – 8
• Номинальное напряжение	400 В / 500 В 3~, 50 Гц
• Номинальный ток	11.6 A / 9.3 A
• Номинальное число оборотов	2900 1/мин
• Мощность P1 / P2	6.9 кВт / 6 кВт
• Степень защиты	DIN IP68
• Масса	59 кг (без кабеля)
• Подключение	R 2 ½“ наружная резьба
• Быстроразъемная муфта	Storz B
• Шланговое соединение	Ø 2 ½“

Рабочие параметры SÖFFEL* B90

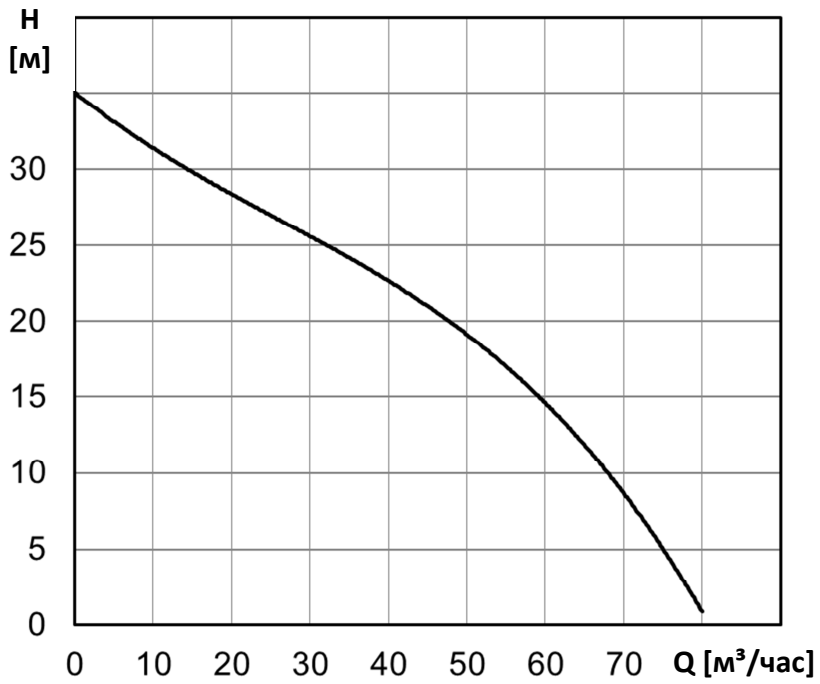

Габаритные размеры SÖFFEL* B90

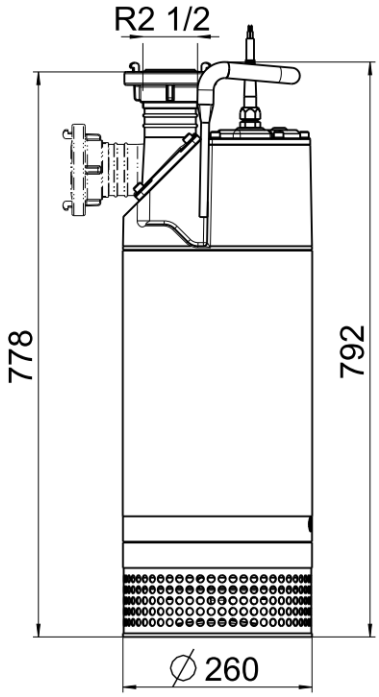

Q [м³/час]	0	10	20	30	40	50	60	70	80
Q [л/сек]	0	3	5	8	11	14	17	19	22
H [м]	35	31	28	26	22	18	14	9	0

Особые исполнения по запросу

Оставляем за собой право на внесение изменений

Технические параметры SÖFFEL* B140

• Подача	140 – 0 м³/час
• Напор	0 – 22.8 м
• Температура перекачиваемой среды	макс. 40 °C, кратковременно до 60 °C
• Глубина погружения	макс. 20 м
• Плотность перекачиваемой среды	макс. 1100 кг/м³
• значение pH	4 – 8
• Номинальное напряжение	400 В / 500 В 3~, 50 Гц
• Номинальный ток	11.6 A / 9.3 A
• Номинальное число оборотов	2900 1/мин
• Мощность P1 / P2	6.9 кВт / 6 кВт
• Степень защиты	DIN IP68
• Масса	59 кг (без кабеля)
• Подключение	R 2 ½“ наружная резьба
• Быстроразъемная муфта	Storz B
• Шланговое соединение	Ø 2 ½“

Рабочие параметры SÖFFEL* B140

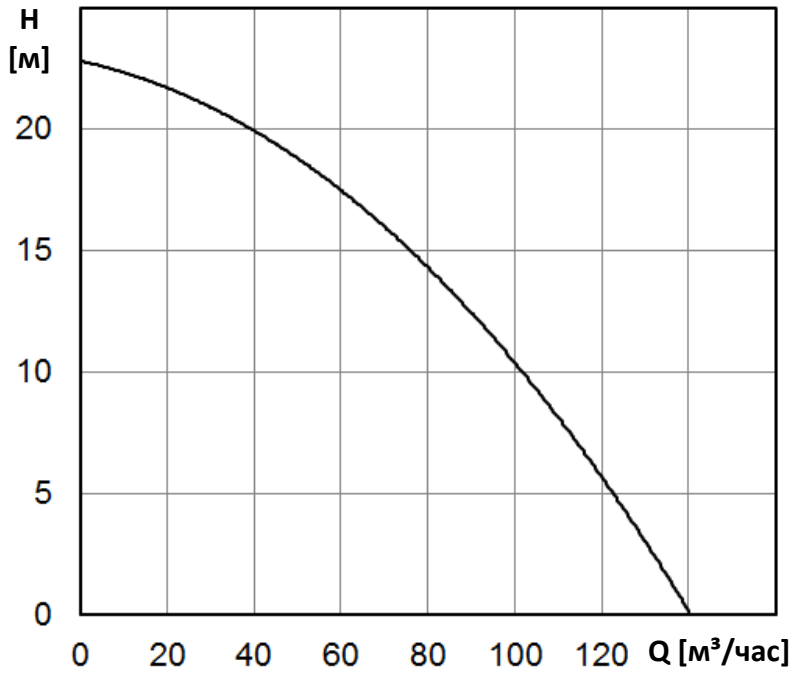

Габаритные размеры SÖFFEL* B140

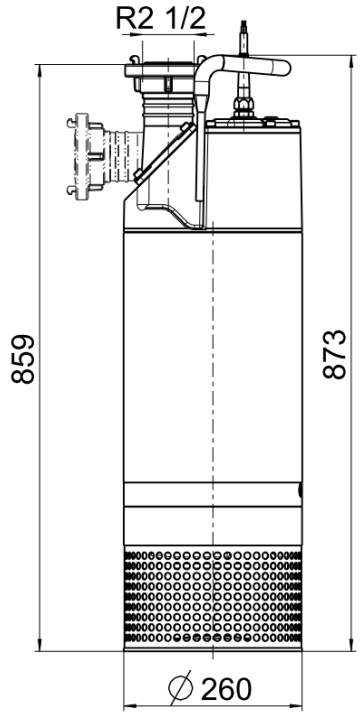

Q [м³/час]	0	21	36	62	79	95	110	125	140
Q [л/сек]	0	6	10	17	22	26	31	35	39
H [м]	22.8	21	20	17	15	11	8	5	0

Особые исполнения по запросу

Оставляем за собой право на внесение изменений